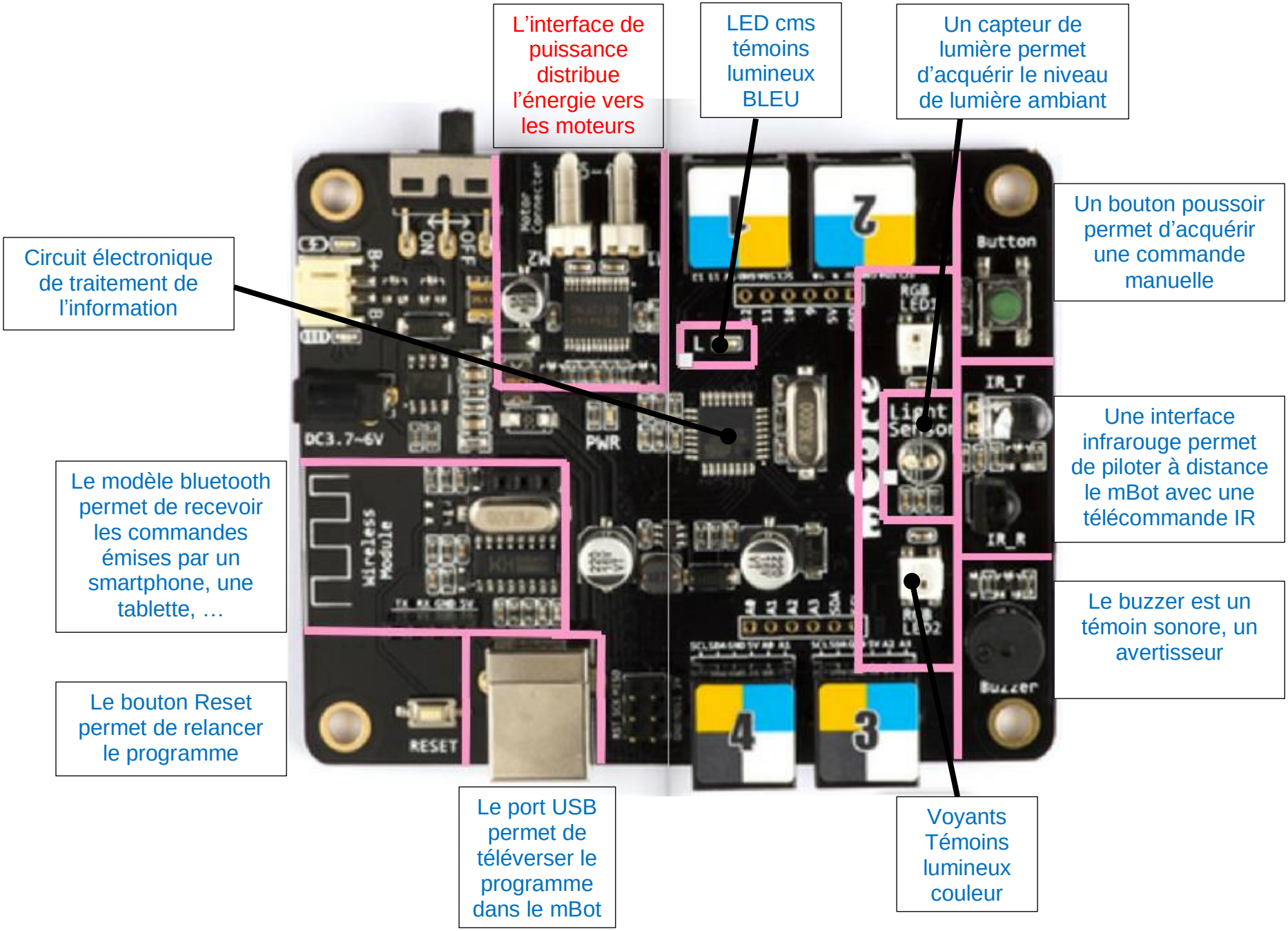
L'interface de puissance distribue l'énergie vers les moteurs
LED cms témoins lumineux BLEU
Un capteur de lumière permet d'acquérir le niveau de lumière ambiant
Un bouton poussoir permet d'acquérir une commande manuelle
Circuit électronique de traitement de l'information
Une interface infrarouge permet de piloter à distance le mBot avec une télécommande IR
Le modèle bluetooth permet de recevoir les commandes émises par un smartphone, une tablette, …
Le buzzer est un témoin sonore, un avertisseur
Le bouton Reset permet de relancer le programme
Le port USB permet de téléverser le programme dans le mBot
Voyants Témoins lumineux couleur
Button
IR_T
IR_R
Buzzer
RESET
DC3.7~6V
PWR
Wireless Module
Light Sensor
RGB LED1
RGB LED2
ON
OFF