mac nomade

MAC NOMADE

ACCUEILLEZ UNE EXPOSITION ÉDUCATIVE DE PHOTOGRAPHIE DANS VOTRE ÉTABLISSEMENT



mac maison des arts créteil

ITINÉRANT GRATUIT PHOTOGRAPHIQUE

EXPOSITION ITINÉRANTE



MAC NOMADE

La MAC s'engage sur son territoire et a pour objectif d'aller à la rencontre de publics éloignés de l'offre culturelle, en s'adressant en priorité aux ***publics scolaires et périscolaires.***

© Floriane de Lassée

1 semaine par établissement

Pendant une **semaine**, transformez l'un de vos espaces en un **lieu d'exposition photographique éducatif.**

En écho aux expositions programmées à la Maison des Arts de Créteil - scène nationale, une exposition itinérante composée de **panneaux ludiques** et accessibles a été conçue pour sensibiliser les enfants à la lecture de l'image et aux arts visuels.

Dans le cadre de ce projet, la MAC prend en charge :

- le transport et l'installation de l'exposition ;
- la mise à disposition d'un kit pédagogique ;
- des temps de médiation sur place, lorsque cela est possible.

APERÇU







© Floriane de Lassée

LE DISPOSITIF

10 TRÉTAUX,
POUR 20 PANNEAUX

- **Léger**
- **Facile à déplacer**
- **Sans prérequis technique**

Système de scratch pour accrocher les panneaux



150x120cm

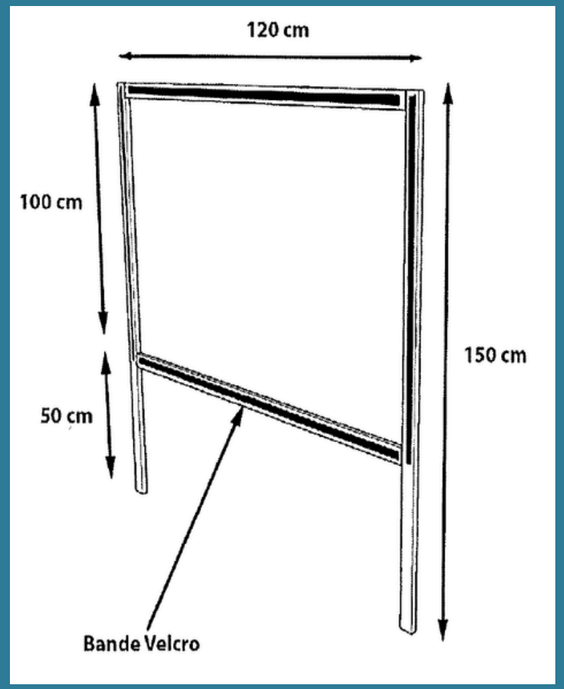

Conçus à hauteur d'enfants et permettant une présentation qualitative des oeuvres, adaptée aux jeunes publics et respectueuse des exigences artistiques.

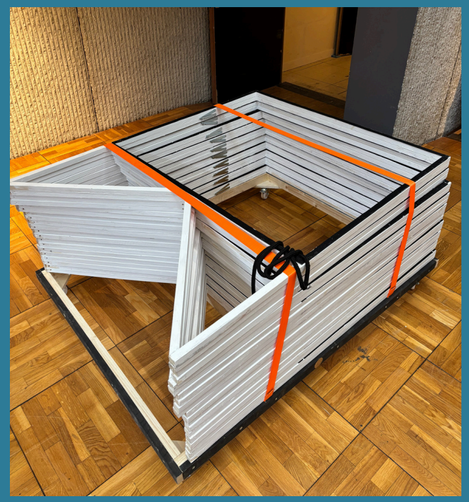

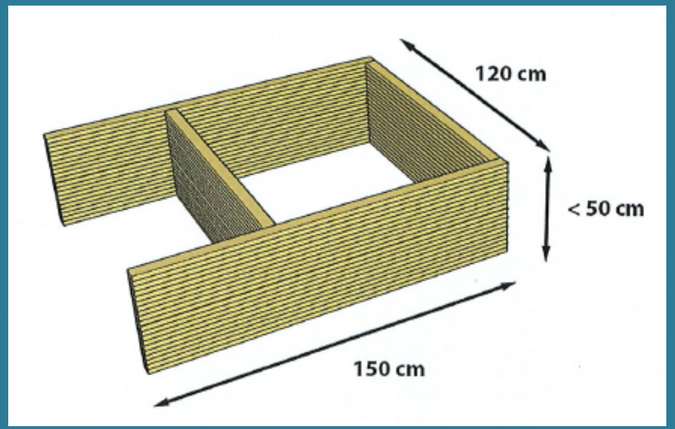

OUTILS PÉDAGOGIQUES

MIS À DISPOSITION

Cartels explicatifs

Pensée comme un outil pédagogique clé en main, les cartels permettent aux enseignants d'aborder ces thématiques de manière simple, interactive et adaptée au jeune public.

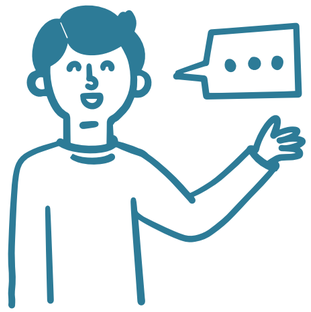

Médiateur

Possibilité de rencontre avec un médiateur de la MAC ou l'artiste pour échanger et approfondir la compréhension de l'exposition.

Dossier pédagogique

À destination des enseignants ou animateurs afin de faciliter l'appropriation des contenus artistiques et de préparer les visites.

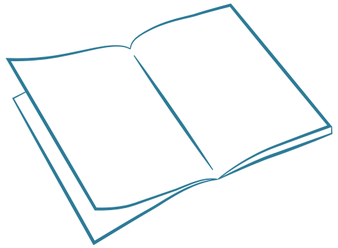

Livret imprimable

Un livret enfant , imprimable sur une feuille A4, sera également conçu pour permettre aux élèves de prolonger l'expérience artistique et de développer un lien personnel avec les œuvres et les pratiques proposées.

LES EXPOSITIONS À VENIR

SAISON 26-27



17 septembre — 19 décembre
200 LUX Expo
Réseau LUX
Bicentenaire de la photographie

Unique en France par son ancrage territorial et son fonctionnement collectif, le Réseau LUX défend une photographie vivante, accessible et en lien direct avec les artistes comme avec les publics.



6 janvier — 13 février
Architecture(s) en mouvement(s)
Société des grands projets

À l'occasion de l'arrivée de la future ligne de métro 15 du Grand Paris Express à Créteil, l'exposition propose une réflexion sur les liens qui unissent espace et mouvement : une architecture pensée comme un système vivant, traversé par les flux de voyageurs, de trains, de lumières et de regards.



23 février — 30 avril
À la recherche du père
Camille Lévêque

Camille Lévêque est une artiste visuelle dont la pratique mélange photographie, collage, travail textile, vidéo et installation. Tout en développant continuellement sa pratique, elle explore essentiellement la notion de mémoire et de l'identité.

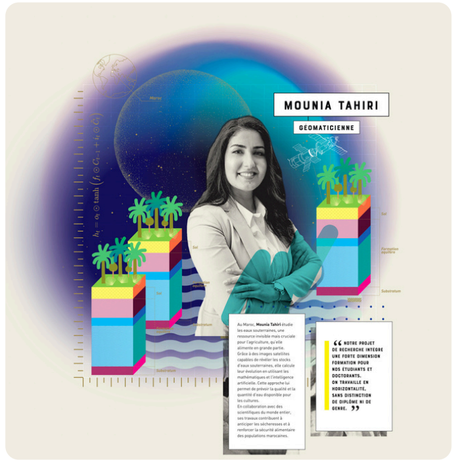

12 mai — 5 juin
Juliette Agnel, Sarah Johnson, ParkeHarrison, IRD - Les Éclaireuses
Photoclimat

Trois artistes photographes et un institut de recherche racontent leur rapport aux enjeux écologiques actuels et mettent en avant les figures marquantes qui luttent pour les avancées écologiques et environnementales.

mac nomade

mac maison des arts créteil

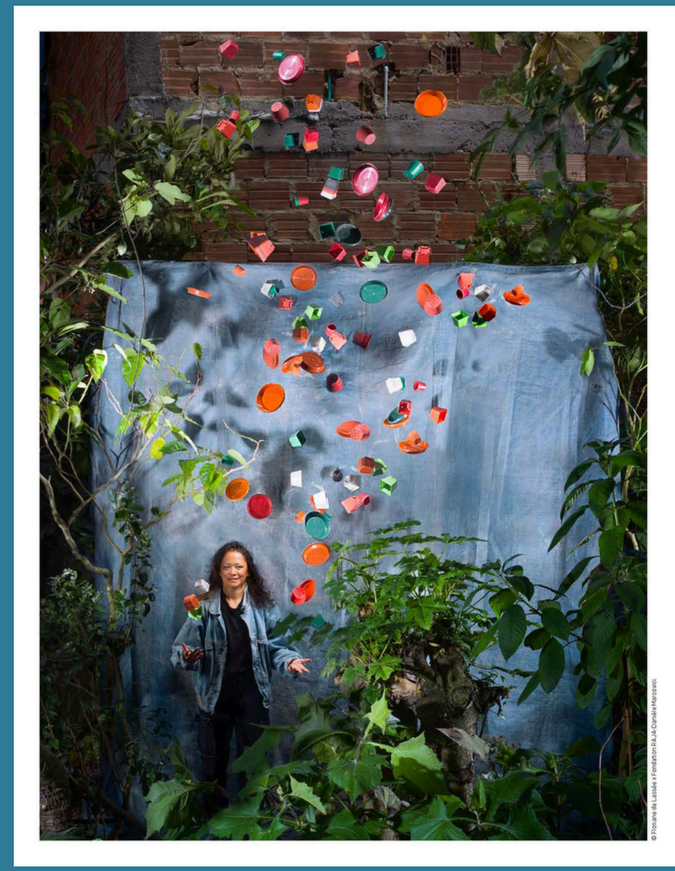

@dagp Pour le droit des auteurs

la culture avec la copie privée

Le projet MAC Nomade est soutenu par l'ADAGP.

La MAC - Maison des Arts de Créteil, scène nationale est soutenue par le ministère de la Culture – DRAC Île-de-France, le Conseil départemental du Val-de-Marne, l'Établissement public territorial Grand Paris Sud Est Avenir. La MAC reçoit l'aide de la Région Île-de-France et le soutien de la ville de Créteil.

Soutenu par MINISTÈRE DE LA CULTURE Liberté Égalité Fraternité · Grand Paris sudest avenir · Val de Marne Le Département · Région îledeFrance · Ville de Créteil

Pour plus d'informations, n'hésitez pas à nous contacter.

Contact des relations aux publics

Laurie Romero

0673482850

laurie.romero@maccreteil.com